ベルクロ・ユニット

CUT Japan Original Design Unit

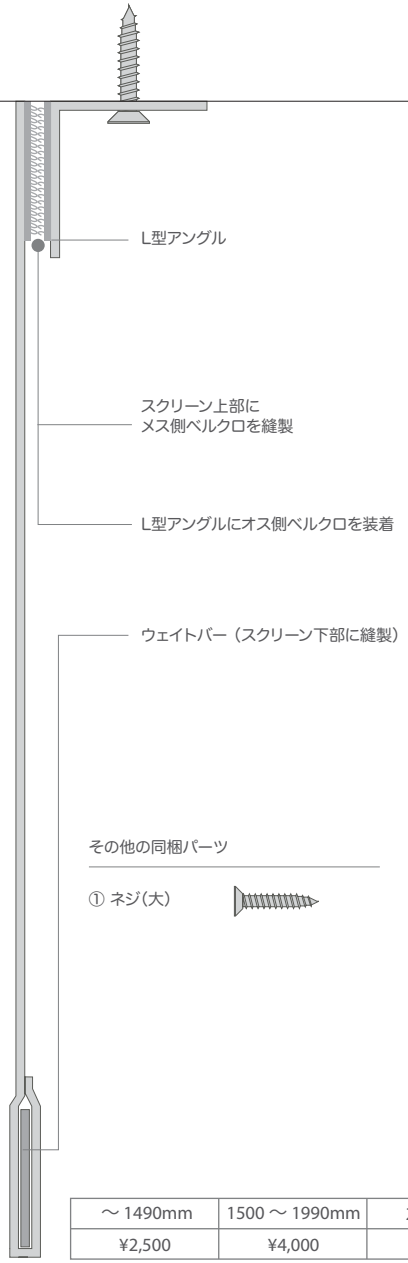

その他の同梱パーツ

① ネジ(大)

～ 1490mm	1500 ～ 1990mm	2000mm
¥2,500	¥4,000	¥5,000

ワイヤー・ユニット

CUT Japan Original Design Unit

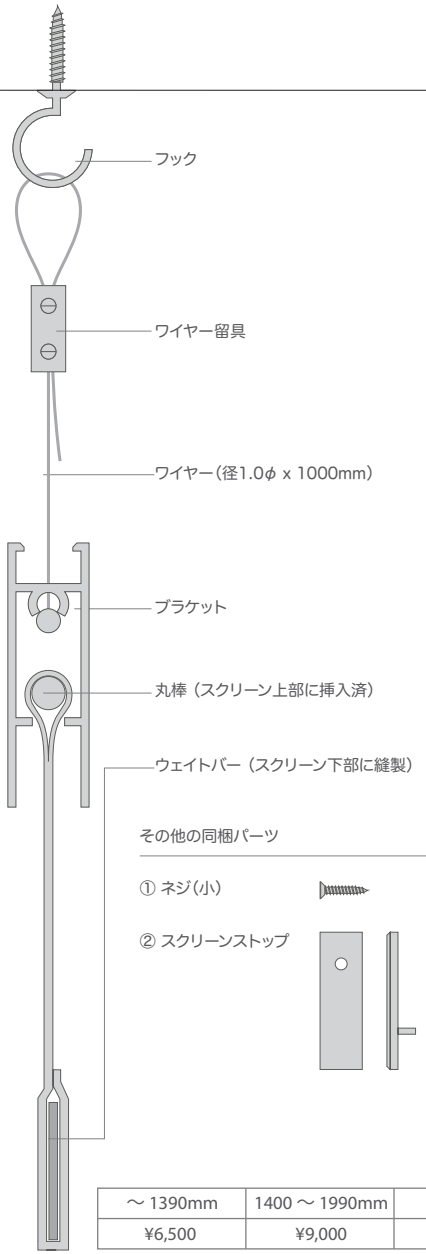

その他の同梱パーツ

① ネジ(小)

② スクリーンストップ

～ 1390mm	1400 ～ 1990mm	2000mm
¥6,500	¥9,000	¥12,000

スライディング・ユニット

CUT Japan Original Design Unit

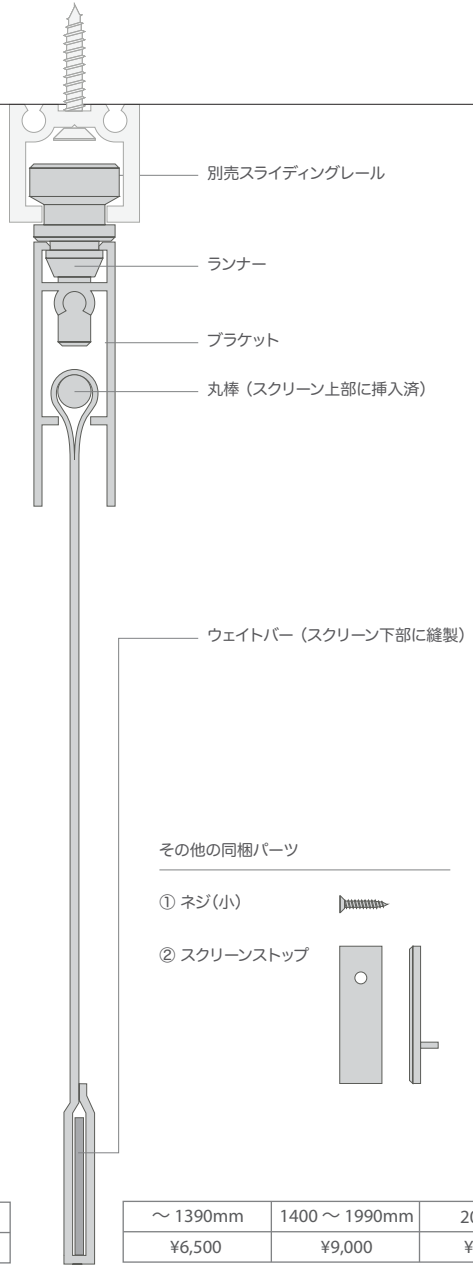

その他の同梱パーツ

① ネジ(小)

② スクリーンストップ

～ 1390mm	1400 ～ 1990mm	2000mm
¥6,500	¥9,000	¥12,000

スライディングレール

CUT Japan Sliding Rail

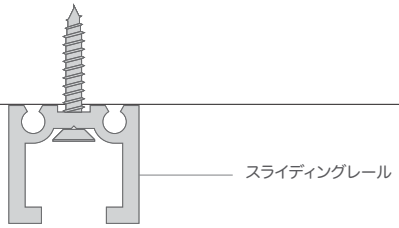

その他の同梱パーツ

① ネジ(大)

オプショナル・パーツ

① ランナーストップ

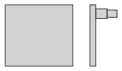

② レールジョイントピン

*複数レールの連結時に使用

～ 1490mm	1500 ～ 2400mm
¥4,000	¥8,000

《 注意事項 》

① スライディングレールの最大長は2400mmです。レールの長さが2400mmを超える場合、連結分割方式となります。分割するレールは最適な寸法にて組み合わせいたします。
② スライド方式の場合は、スライディング・ユニットと別売のレールが必要となります。
③ ハンギング・ユニットおよびスライディング・ユニットで使用するブラケット（アルミニウム製）に、無償でスクリーンと同色同素材の布を貼る仕様もお選びいただけます。
④ 表示価格は事前の予告なしに変更されることがあります。